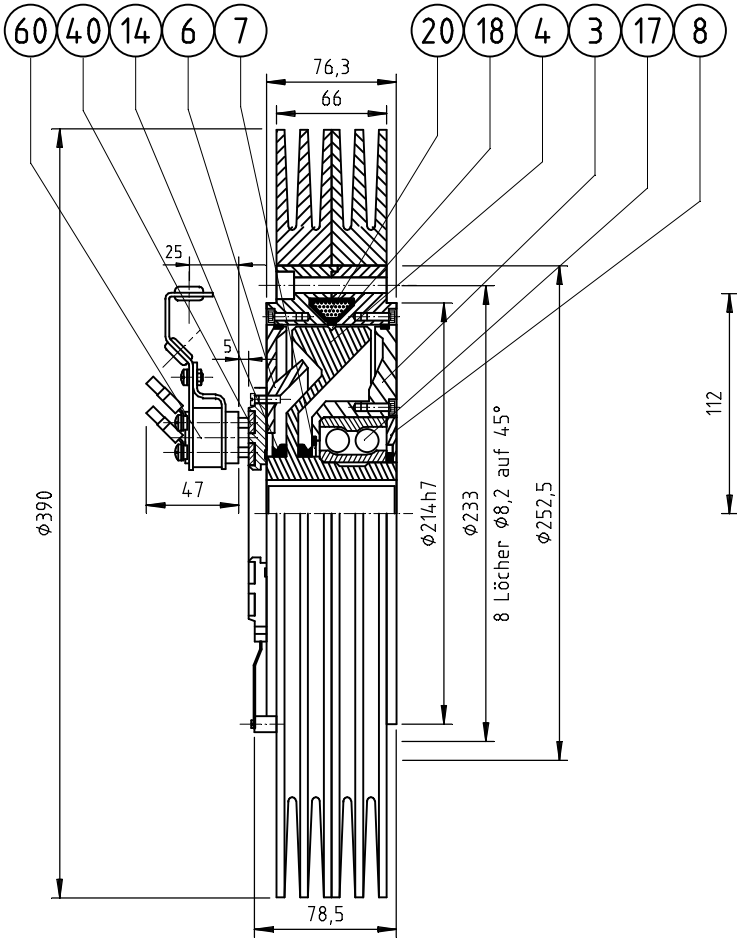

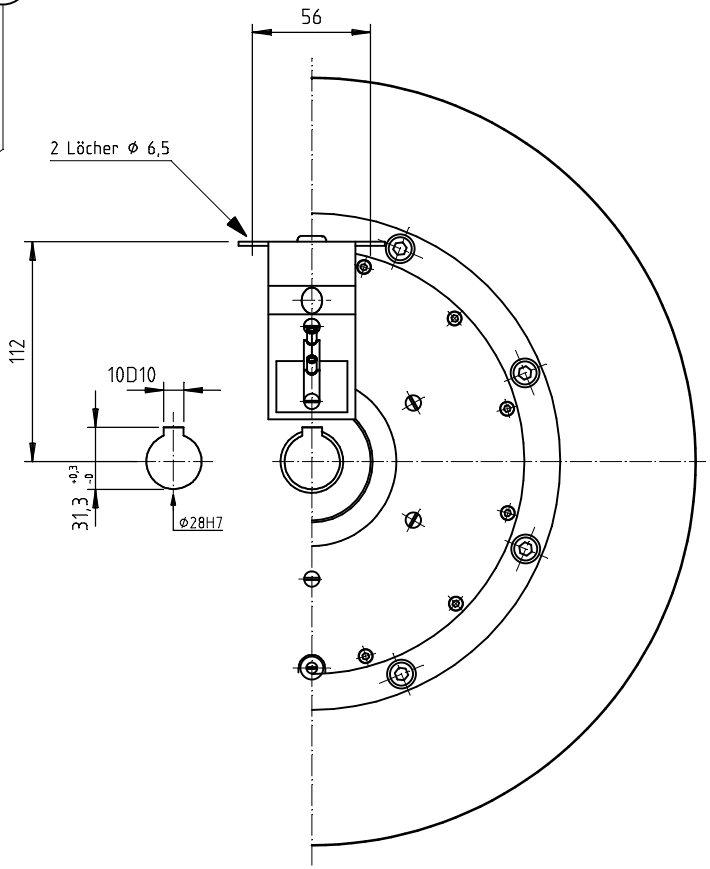

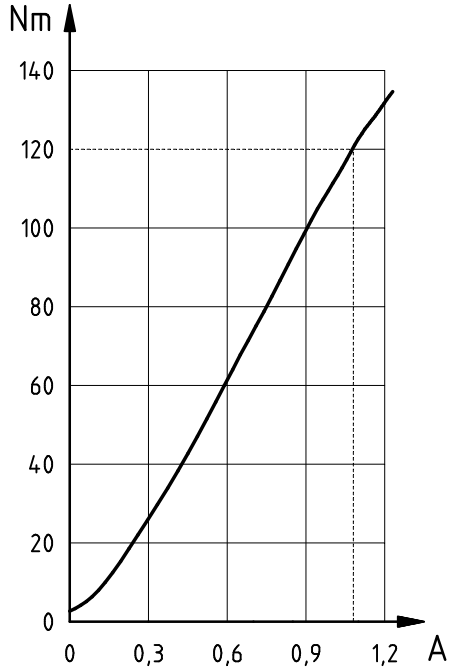

Um keinen magnetischen Streufluß und eine gute Wärmeabführung zu bekommen, sollte beim Einbau oder Anbau von Zusatzbauteilen NE- Metall verwendet werden (außer Antriebswelle).

Abmessungen und technische Daten unverbindlich

Nur für horizontale Wellenlage geeignet !

Drehmoment	Restmoment	Erregerwerte			Widerstand bei 20°C	Schaltzeiten		Axialkraft nicht erlaubt / zulässige max. Verlustleistung			zulässige max. Radialkraft: N / Massenträgheitsmoment		Gewicht
		maximale Werte		Nennstrom				0 min^{-1}	1000 min^{-1}	2000 min^{-1}	Außenrotor	Innenrotor	
M_{max}[Nm]	M_{Rest}[Nm]	P [W]	U [V]	I_N [A]	R [Ω]	t_{Ein} [ms]	t_{Aus} [ms]	P_V [W]	P_V [W]	P_V [W]	J [kgm^2]	J [kgm^2]	m [kg]
120	1,2	55	24	1,1	12,5	760	685	300 550*	750 1600*	975 2125*	$109{,}0 \cdot 10^{-3}$ $233{,}4 \cdot 10^{-3}$*	$26{,}5 \cdot 10^{-3}$	17,4 25,4*

*) Kühlkörper "R"

Pos.	Stck.	Einzelteile
3	1	Lagerschale
6	1	Gehäusedeckel Schleifringseite
8	1	Lagerdeckel für Lagerschale
4	1	Innenrotor
20	1	Erregerspule 24 VDC
60	1	Bürstenhalter, komplett
40	1	Schleifring
7	1	Filzdichtung
14	2	V- Ringdichtung
17	1	Kugellager
18	-	Luftspalt für Magnetpulver

c				Datum	30.09.1993	Zeichnungsnummer/ drawing number 7.1088	LIEDTKE Antriebstechnik	Typ : EAT 1200 317 410 00 * ERAT 1200 322 800 00
b				Bearb.	PAR			
a		07.07.2010	PAR	Gepr.				
	Änderung	Datum	Name	Norm		Einbauort: / Ersatz fuer:	Ursprung: 22.08.2011	

Komm.Nr

Magnetpulverkupplung-ERAT1200

Blatt 3 / 1 Bl.