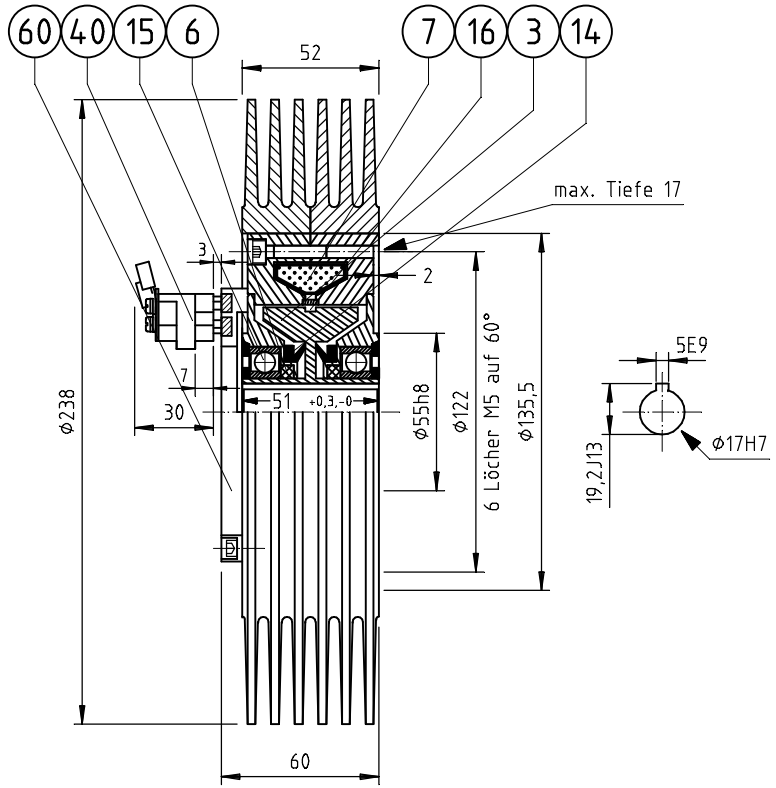

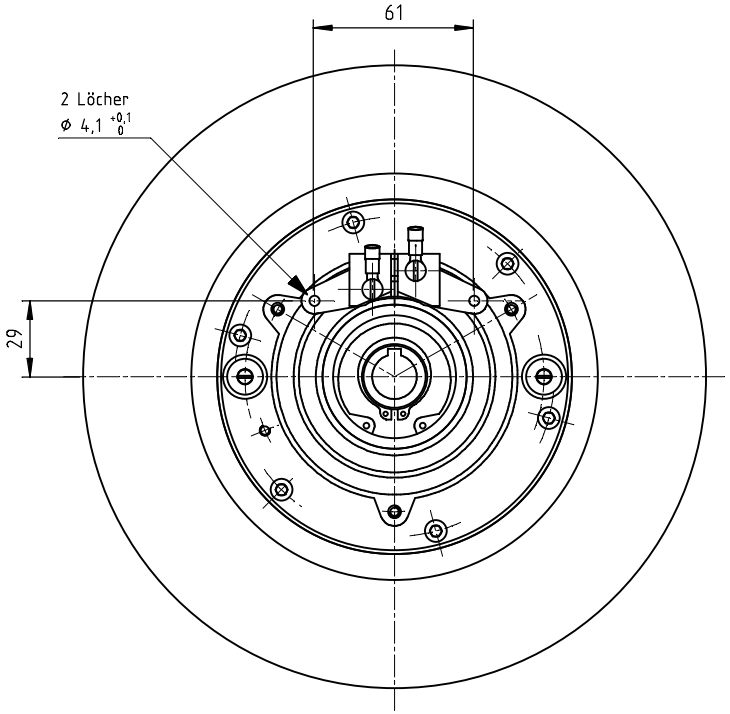

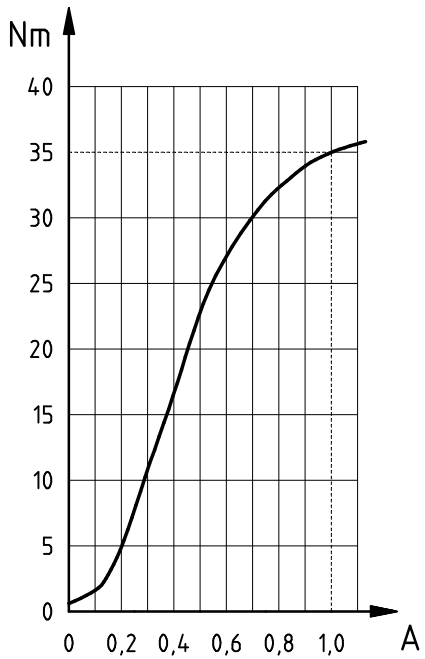

Um keinen magnetischen Streufluß und eine gute Wärmeabführung zu bekommen, sollte beim Einbau oder Anbau von Zusatzbauteilen NE- Metall verwendet werden (außer Antriebswelle).

Abmessungen und technische Daten unverbindlich

Nur für horizontale Wellenlage geeignet !

Drehmoment	Restmoment	Erregerwerte			Widerstand bei 20°C	Schaltzeiten		Axialkraft nicht erlaubt / zulässige max. Verlustleistung			zulässige max. Radialkraft: N / Massenträgheitsmoment		Gewicht
		maximale Werte		Nennstrom				0 min^{-1}	1000 min^{-1}	2000 min^{-1}	Außenrotor	Innenrotor	
M_{max}[Nm]	M_{Rest}[Nm]	P [W]	U [V]	I_N [A]	R [Ω]	t_{Ein} [ms]	t_{Aus} [ms]	P_V [W]	P_V [W]	P_V [W]	J [kgm^2]	J [kgm^2]	m [kg]
35	0,33	32	24	1	19	400	320	100 210*	250 850*	400 1490*	$11,3 \cdot 10^{-3}$ $33,0 \cdot 10^{-3}$*	$0,79 \cdot 10^{-3}$	7,3 11,2*

*) Kühlkörper "R"

Pos.	Stck.	Einzelteile
3	1	Innenrotor
6	2	Filzdichtung
7	1	Erregerspule 24 VDC
14	2	V- Ringdichtung
15	2	Kugellager
16	-	Luftspalt für Magnetpulver
40	1	Schleifring
60	1	Bürstenhalter, komplett

c				Datum	30.09.1993	Zeichnungsnummer/ drawing number 7.1086	LIEDTKE Antriebstechnik	Typ : EAT 350 322 300 00 * ERAT 350 322 400 00	Komm.Nr
b				Bearb.	PAR				
a		07.07.2010	PAR	Gepr.					Magnetpulverkupplung-ERAT350
	Änderung	Datum	Name	Norm		Einbauort: / Ersatz fuer:	Ursprung: 08.08.2011		Blatt 3 / 1 Bl.