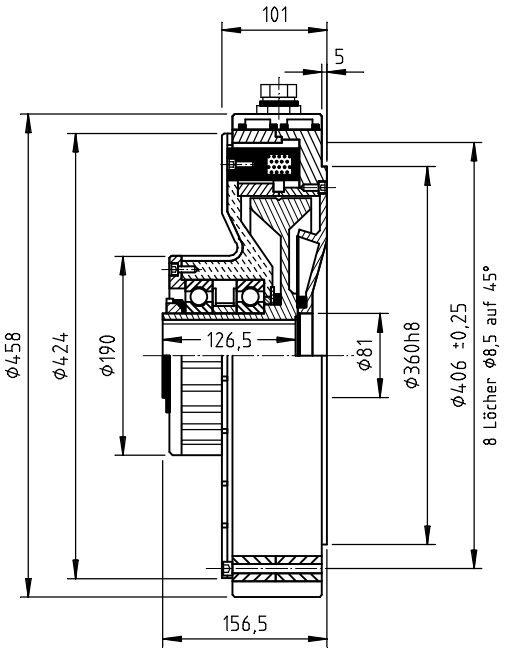

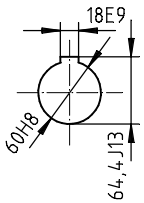

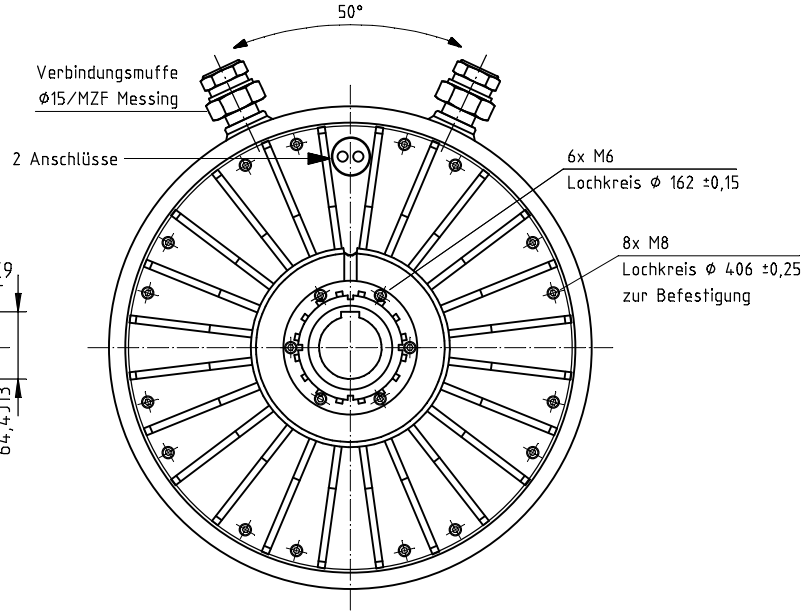

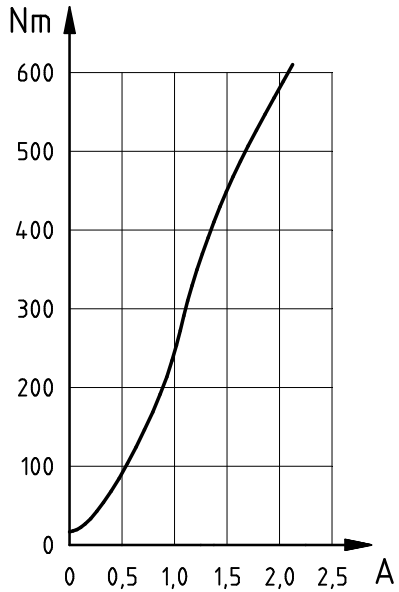

Um keinen magnetischen Streufluß und eine gute Wärmeabführung zu bekommen, sollte beim Einbau oder Anbau von Zusatzbauteilen NE- Metall verwendet werden (außer Antriebswelle).

Nur für Einsatz in horizontaler Wellenlage geeignet !

Abmessungen und technische Daten unverbindlich

Dreh-moment	Rest-moment	Erregerwerte			Widerstand bei 20°C	Schaltzeiten		zulässige max. Verlustleistung			Massenträgheitsmoment		Gewicht
		maximale Werte		Nennstrom				0 min^{-1}	1000 min^{-1}	2000 min^{-1}	Außenrotor	Innenrotor	
M_{max}[Nm]	M_{Rest}[Nm]	P [W]	U [V]	I_N [A]	R [Ω]	t_{Ein} [ms]	t_{Aus}[ms]	P_V [W]	P_V [W]	P_V [W]	J [kgm^2]	J [kgm^2]	m [kg]
500	5,0	55	24	1,7	11	3000	2750	4500	-	-	-	0,33	81

Wir empfehlen den Einbau eines Strömungssensors zur Überwachung des Kühlwassers.

Wasserkühlung
erforderl.Wassermenge: $\dot{V}$= 3 l/min
Wassertemperatur 18° C
Wasserdruck ca 3 bar
pH- Wert < 8

c				Datum	30.09.2003	Zeichnungsnummer/ drawing number	LIEDTKE Antriebstechnik	Typ : FRATO 5001 330 940 00	Komm.Nr		
b				Bearb.	PAR	7.1138		Wasserkühlung			
a		07.07.2010	PAR	Gepr.					Magnetpulverbremse-FRATO5001		Blatt 3
	Änderung	Datum	Name	Norm		Einbauort: / Ersatz fuer:	Ursprung: 04.08.2011				1 Bl.